OXYLED

NARO

UWAGA! Przed przystąpieniem do montażu należy odłączyć zasilanie.

1.

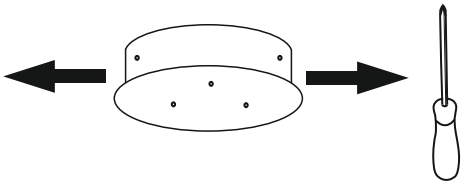

Odkręć śruby w rozecie, a następnie zdejmij jej górną część.

2.

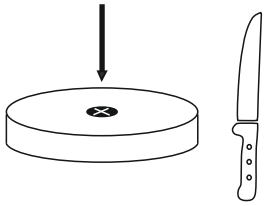

Wykonaj otwór w uszczelce w górnej części rozety.

3.

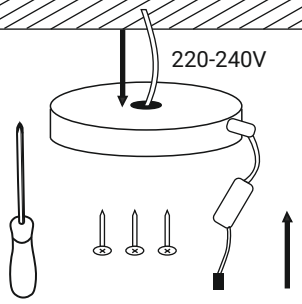

Przez otwór w środkowej części uchwytu przełóż przewód zasilający, przykręć uchwyt do sufitu, a następnie połącz przewód zasilający z kostką.

4.

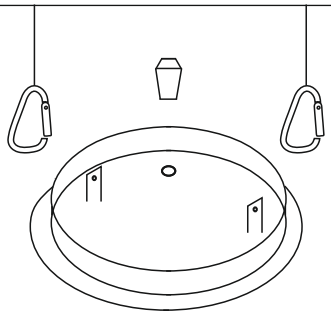

Wepnij karabińczyki z górnej części rozety, a następnie umieść dławik w otworze w jej dolnej części.

5.

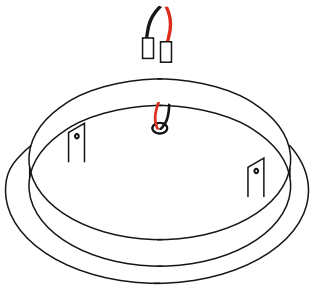

Przełóż przez dławik przewód, a następnie połącz go z kostką znajdującą się w górnej części rozety **(czarny do czarnego oraz czerwony do czerwonego!)**

6.

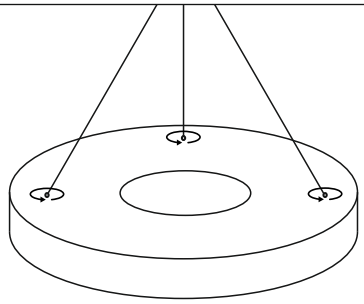

Przykręć linki do tylnej części plafoniery.

7.

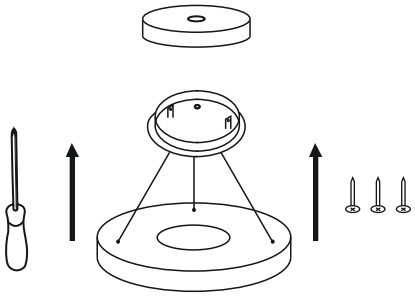
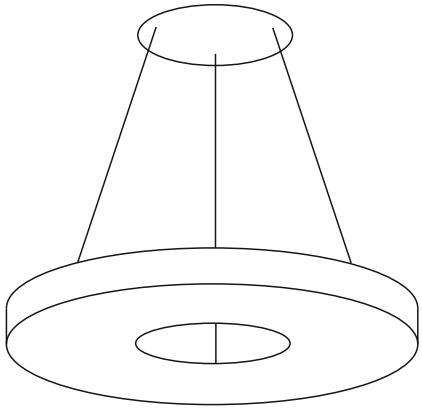
Przykręć dolną część rozety połączoną z plafonierą do górnej.