OXYLED

FERTE SM

UWAGA! Przed przystąpieniem do montażu należy odłączyć zasilanie.

1.

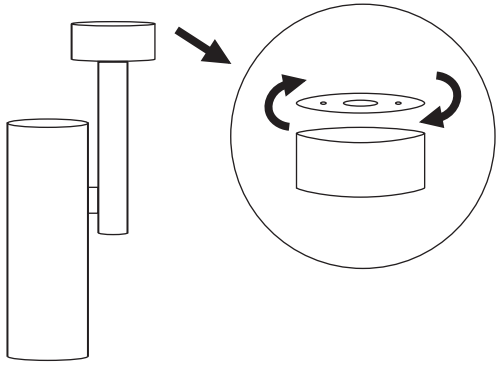

Odkręć uchwyt montażowy w górnej części rozety.

2.

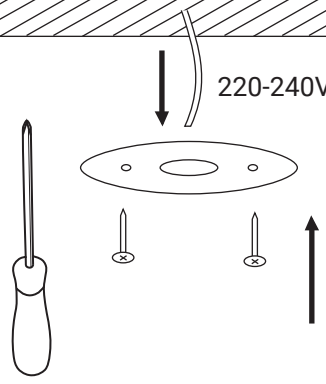

Przykręć uchwyt do sufitu. Przez otwór w środkowej części uchwytu przełóż przewód zasilający.

3.

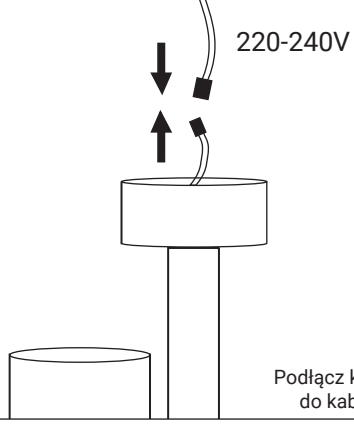

Podłącz kabel zasilający do kabla w rozecie.

4.

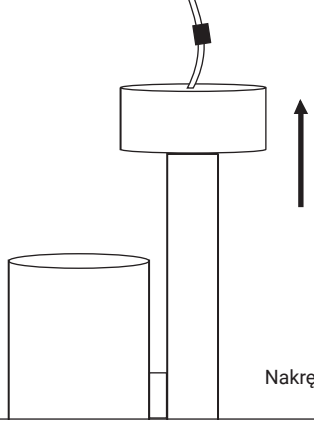

Nakręć rozetę na uchwyt montażowy.