OXYLED

CROSTI LACCE SQ SLIM

UWAGA! Przed przystąpieniem do montażu należy odłączyć zasilanie.

1.

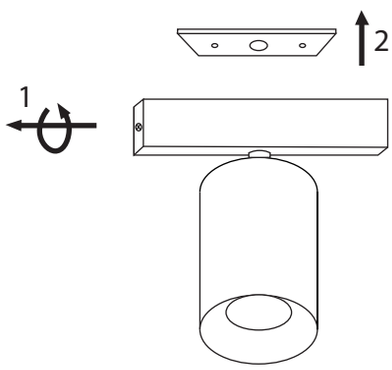

Poluzuj śrubę zabezpieczającą,
następnie zdemontuj uchwyt montażowy.

2.

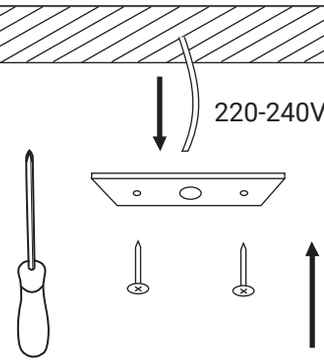

Przykręć uchwyt do sufitu. Przez otwór w środkowej
części uchwytu przełóż przewód zasilający.

3.

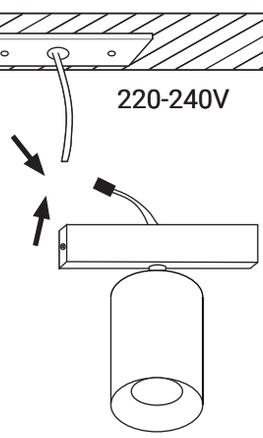

Podłącz przewód zasilający z kostką wewnątrz oprawy.

4.

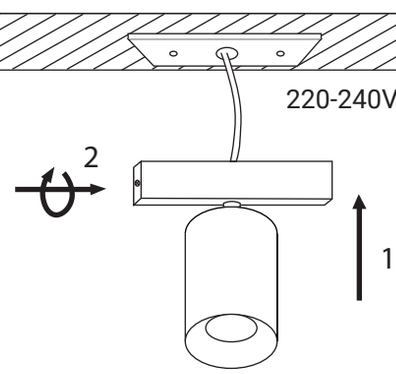

Zamontuj oprawę na uchwycie,
a następnie przykręć śrubę zabezpieczającą.

5.

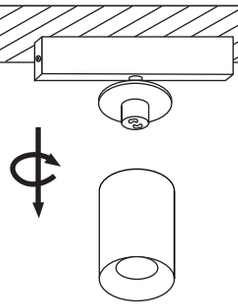

Odkręć przednią część oprawy w celu zamontowania źródła LED.

6.

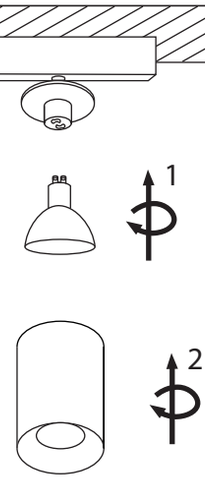

Zamontuj źródło LED, a następnie nakręć przednią część oprawy.
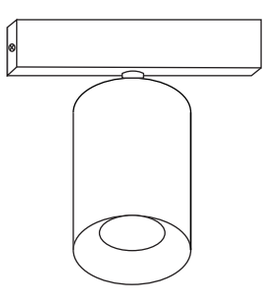
7.