OXYLED

CROSTI PERO RO SM

UWAGA! Przed przystąpieniem do montażu należy odłączyć zasilanie.

1.

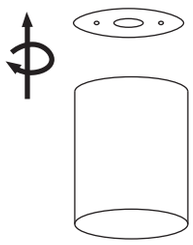

Odkręć uchwyt montażowy.

2.

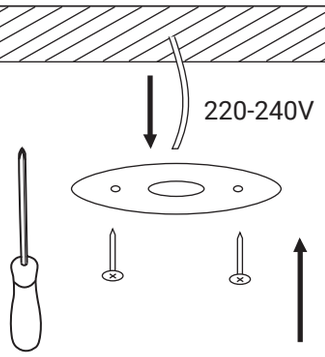

Przykręć uchwyt do sufitu. Przez otwór w środkowej części uchwytu przełóż przewód zasilający.

3.

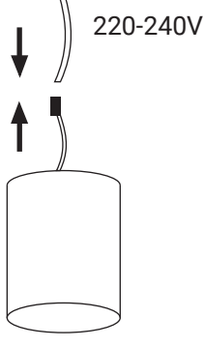

Podłącz przewód zasilający do kostki.

4.

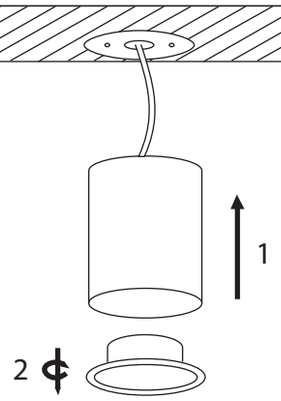

Zamontuj oprawę na uchwycie, a następnie odkręć pierścień dekoracyjny.

5.

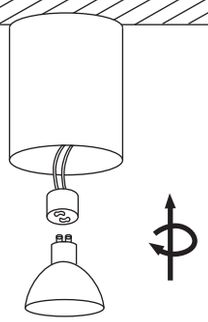

Wepnij źródło światła.

6.

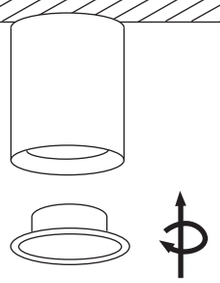

Zamontuj pierścień dekoracyjny.
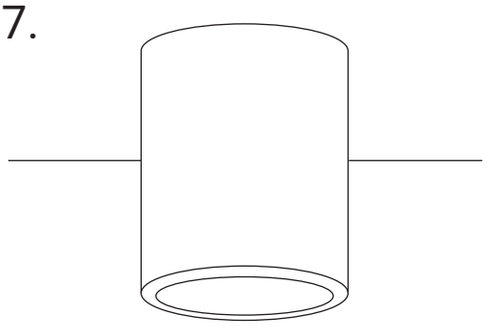
7.