OXYLED

CROSTI LANA SQ L

UWAGA! Przed przystąpieniem do montażu należy odłączyć zasilanie.

1.

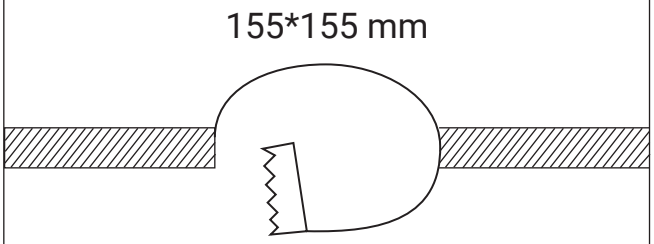

2A

AR111 12V G53

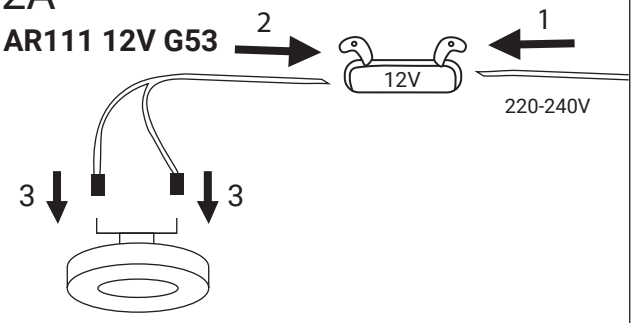

Podłącz zasilacz do przewodu zasilającego, a następnie podłącz przewody zasilania źródła led. Zamontuj końcówki przewodu na trzonku.

2B

ES111 220-240V GU10

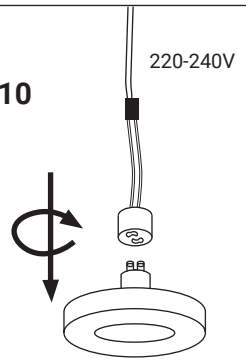

Podłącz oprawkę do przewodu zasilania, a następnie zamontuj na trzonku.

3.

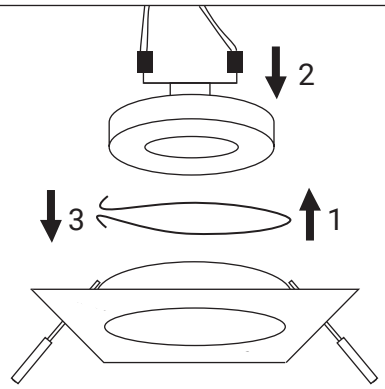

Zdemontuj blokadę źródła światła, zamontuj źródło w oprawie, a następnie zamontuj blokadę.

4.

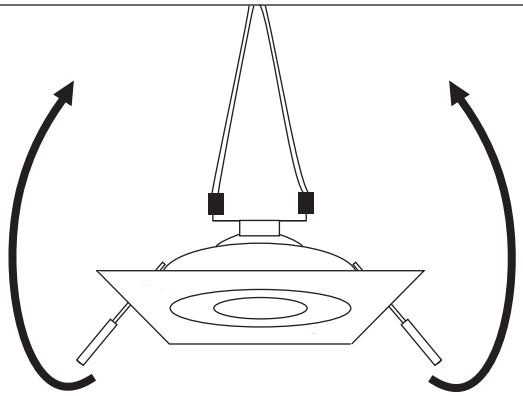

5.

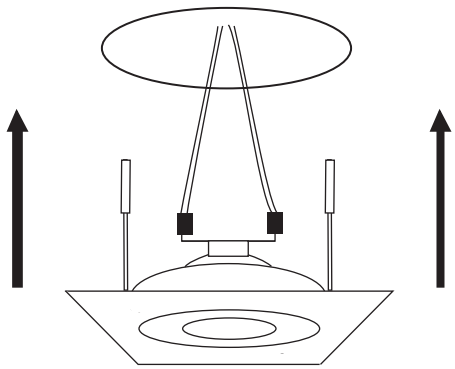
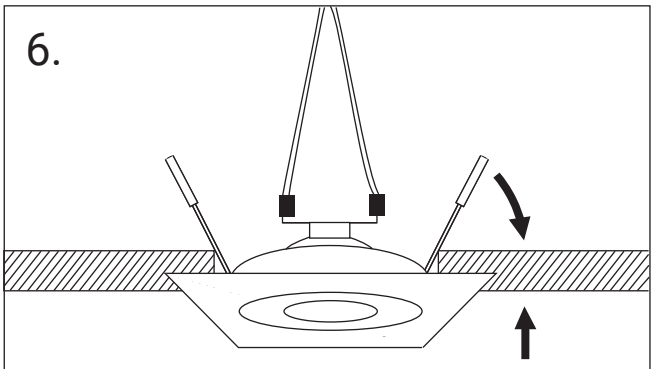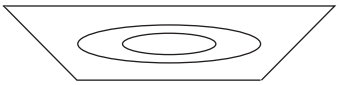
6.