OXYLED

CROSTI GRISA

UWAGA! Przed przystąpieniem do montażu należy odłączyć zasilanie.

1.

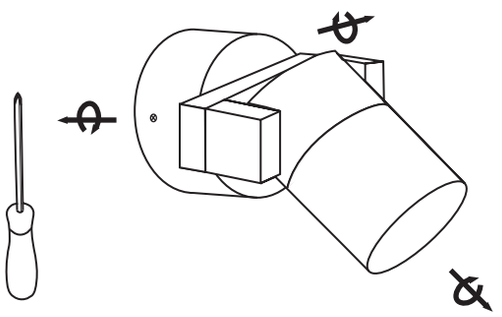

poluzuj śrubę zabezpieczającą,
następnie odkręć przednią część oprawy

2.

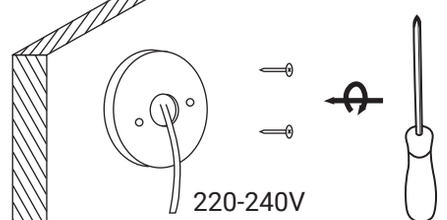

Przykręć uchwyt do ściany. Przez otwór w środkowej części uchwytu przełóż przewód zasilający.

Upewnij się że pomiędzy zaślepką, a uchwytem znajduje się uszczelka. Nie wykonuj dodatkowych otworów w elementach montażowych. UWAGA przewód przechodzący przez uszczelkę nie może być pozbawiony izolacji zewnętrznej.

3.

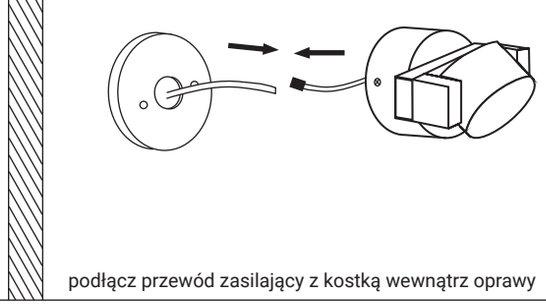

podłącz przewód zasilający z kostką wewnątrz oprawy

4.

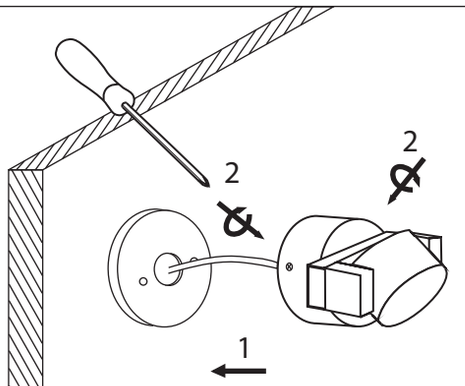

zamontuj oprawę na uchwycie,
a następnie przykręć śrubę zabezpieczającą

5.

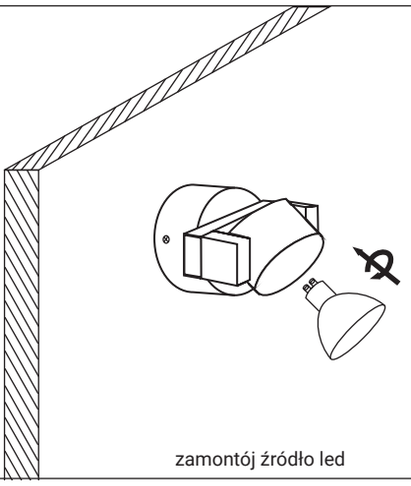

zamontój źródło led

6.

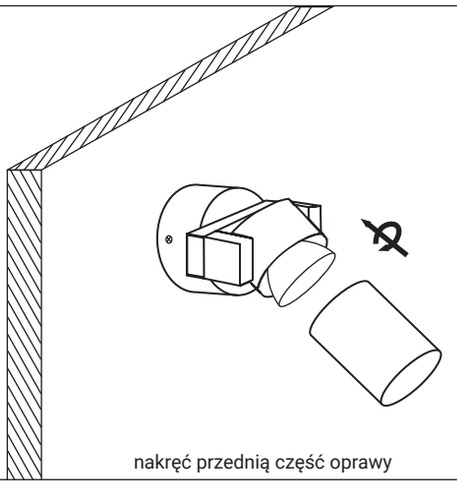

nakręć przednią część oprawy
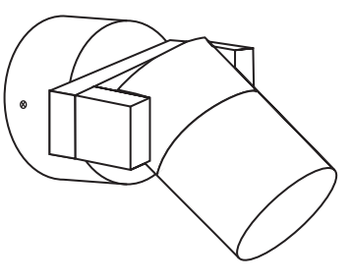
7.