OXYLED

CROSTI CANNA DUE

UWAGA! Przed przystąpieniem do montażu należy odłączyć zasilanie.

1.

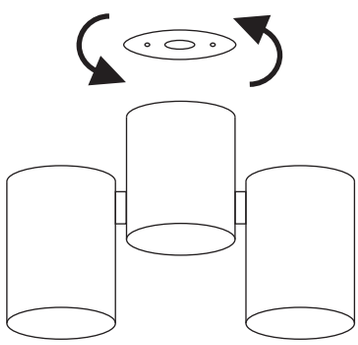

Zdemontuj zaślepkę w tylnej części obudowy.

2.

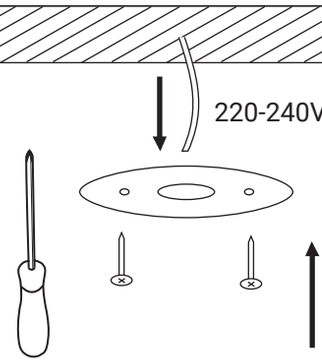

Przykręć uchwyt do sufitu. Przez otwór w środkowej części uchwytu przełóż przewód zasilający.

3.

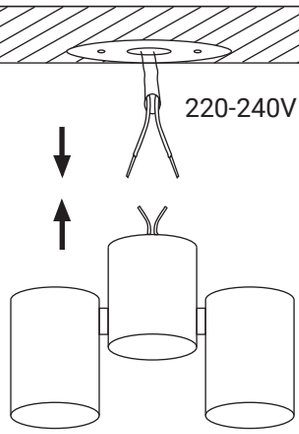

Podłącz przewód zasilający do kostki.

4.

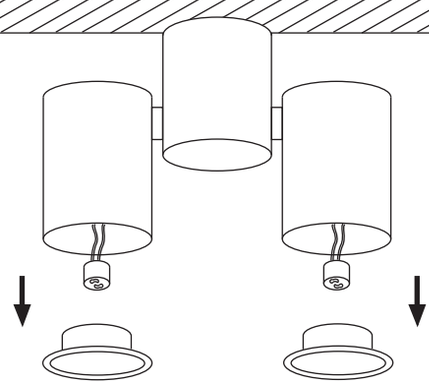

Zdemontuj pierścień dekoracyjny.

5.

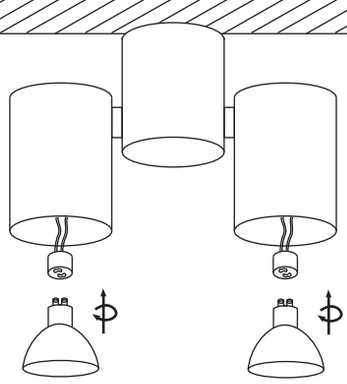

Wepnij źródło światła.

6.

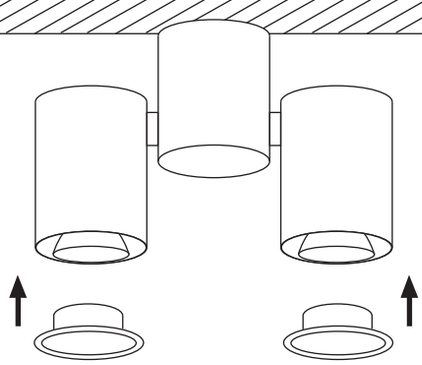

Zamontuj pierścień dekoracyjny.
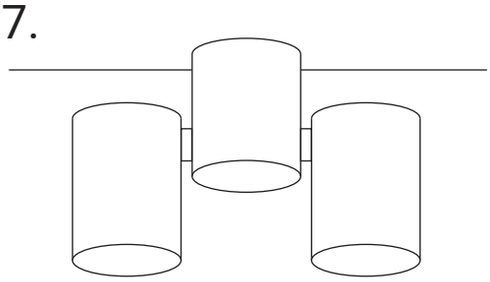
7.